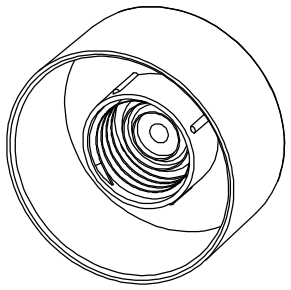

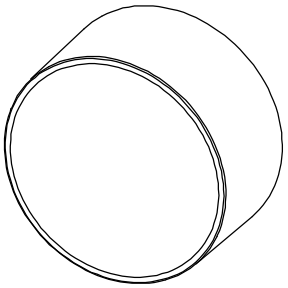

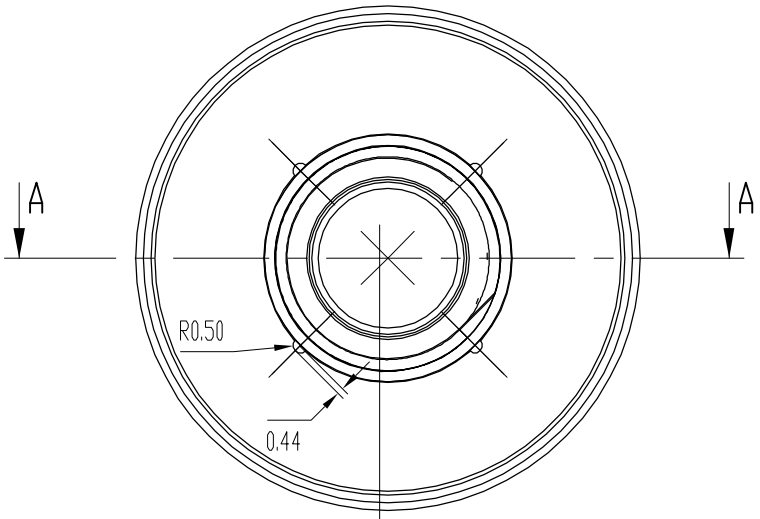

PRZEKRÓJ A-A

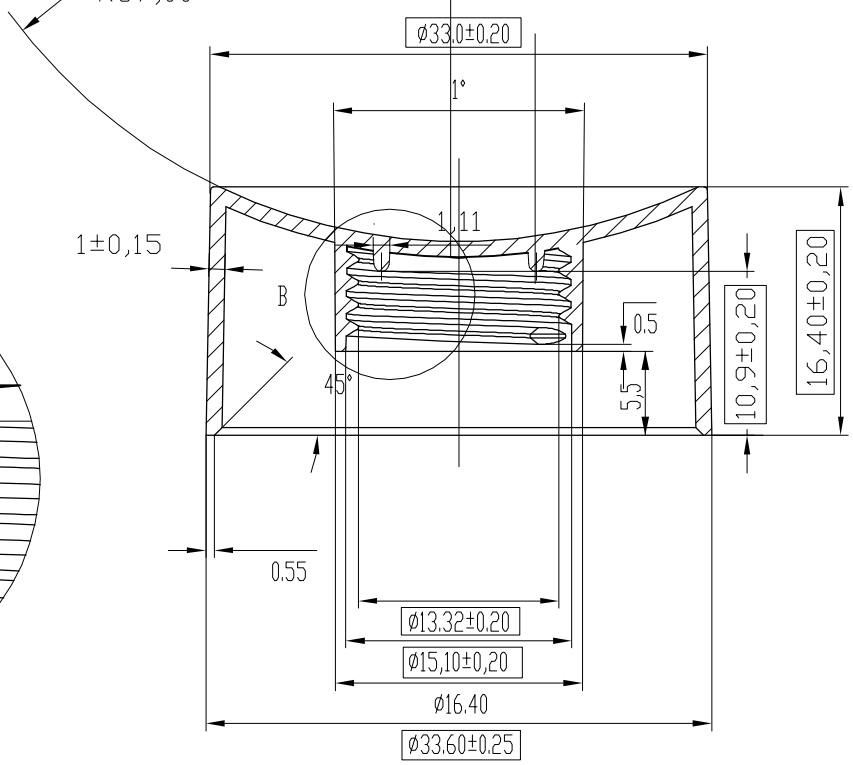

SZCZEGÓŁ B
5 : 1

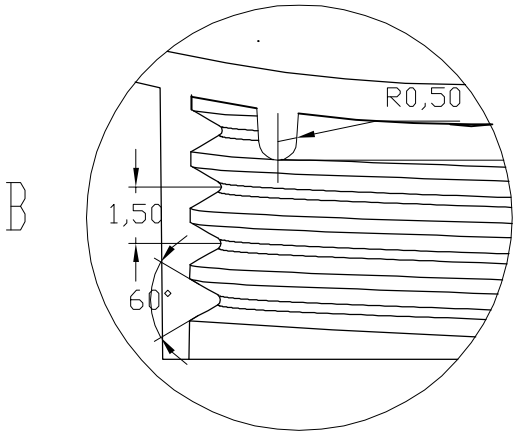

JEŻELI NIE SPRECYZOWANO:
WYMIARY W MILIMETRACH
TOLERANCJE :
LINIOWE ± 0,2mm
KĄTOWE ± 0,2 °

WYKOŃCZENIE POWIERZCHNI:
Ra0,16

Własność intelektualna firmy ANTARES , kopiowanie zabronione.

TYTUŁ: Detal 35ST_BI

	NAZWISKO	PODPIS	DATA
KREŚLIŁ			
ZMOD .			
SPRAW.			
ZATW.			
WYTW.			
KONTR.			

Zakład Tworzyw Sztucznych
ANTARES Sp. z o.o
Ul. Gen. Hallera 45, 05-820 Piastów
Tel. (022) 723-12-56 Fax. (022) 723-41-68
e-mail: antares@antares.x.pl
www.antares.com.pl
JK

MATERIAŁ: PP

NAZWA PLIKU: 10WW.005

Kod nakrętki: N-10WW

A4

Waga ~ 2,6g

Krotność: 32 szt.

PODZIAŁKA RYSUNKOWA: 2:1

ARKUSZ 1 Z 1